非晶合金干式变压器

节能 环保 安全

www.ceeg.cn

CEEG 中电电气

为世界输出优质动力

中电电气集团

总部地址：南京市江宁经济技术开发区水阁路6号

生产基地：江苏省扬中市中电大道188号 南京市江宁经济技术开发区水阁路6号

电话：+86 25-52095606 传真：+86 25-52095624

全国统一客户服务专线：800-828-6118 400-828-6118

欢迎访问http://www.ceeg.cn

China Electric Equipment Group

CEEG Headquarter: 6 Shuige Road, Jiangning Economy & Technology Development Zone.

Production Base: 188 Zhongdian Road, Yangzhong City, Jiangsu Province

6 Shuige Road, Jiangning Economy & Technology Development Zone.

Tel:86-25-52095606 Fax:86-25-52095624

Unified National Customer Service Hotline: 800-828-6118 400-828-6118

Welcome to our website: http://www.ceeg.cn

中电电气 | CEEG 中电电气 | 版权所有 CEEG copyright reserved.

本广告资料由中电电气集团印制，仅用于说明本系列产品的相关信息，中电电气集团随时可能因技术升级或采用更新的生产工艺而改进本手册有关内容，或对本手册的印刷错误及不准确的信息进行必要的改进，恕不另行通知。商家订货时请随时联系相关人员，以证实有关信息。

All data on this catalogue printed by CEEG are used for illuminating the relative information of this series products. CEEG have any right to do any improving for it whenever the technology should be upgraded or the production craftwork should be renewed possibly, or do some necessary correction because of the literal error and inaccurate information of this manual without any prior notice. When you make your orders, please keep in touch with relative personnel in order to confirm if your information is right.

中电电气集团介绍

中电电气集团总部位于南京，前身为国家能源部扶持企业。公司自1990年成立至今，秉持“远见、创新、责任”的核心价值理念，以“为世界输出优质动力”为己任，专注于生产制造二十余年，形成电力变压器和光伏太阳能两大主业，在江苏、上海、江西、仪征、香港等地发展成立了15家控股、全资子公司。2007年5月18日，中电电气（南京）光伏有限公司在美国纳斯达克证券交易所挂牌交易（股票代码CSUN），成为南京首家在纳斯达克上市的企业。2011年，中电电气以2010年销售额109亿元位列江苏省民营企业100强43位，并被省经信委授予“百亿规模企业”称号。2011年8月，中电电气位列中国民营企业500强183位，排名南京第九位，镇江第一位。

中电电气（江苏）股份有限公司是中电电气集团下辖子公司之一，是集制造、销售、科研于一体的现代化企业，多年来从事电力设备产品的研究、开发、生产等。公司多次被评为“国家高新技术企业”、“省重合同、守信用企业”、“AAA级信誉企业”、“绿色环保企业”等。公司两项高新技术产品获得“国家级新产品”荣誉称号。

经过数十年的奋进，公司已经成为国内干式配电变压器的第一大供应商，非晶合金干式变压器系列产品更是畅销全国各地。

中电电气20年来始终坚持可持续发展战略，早在2001年就研发出第一代三相五柱非晶合金干式变压器，并且坚信节能环保型变压器是行业大势所趋，2006年更斥资亿元建成全国最大的非晶合金干式变压器生产基地，2007年自主成功研发的第二代三相三柱非晶合金变压器，大范围推向全国市场，掀起一场新的干式变压器革命。作为国内专业生产整套三相三柱SCRBH15型系列非晶合金变压器的企业，中电电气拥有完全自主知识产权，申请国家专利达二十余项，更是缩短了国内与国际非晶合金变压器在生产领域的技术差距。目前，公司非晶合金干式变压器在全国运行良好，节能效果显著。尤其是通信、军工等高耗能企业，已成为公司的忠实客户。

主要优势

国内行业专业生产整套非晶合金干式变压器的企业

行业非晶合金干式变压器产量、销量第一的企业

独有半包封三相三柱专利技术

非晶合金干式变压器是一种新型的低损耗干式变压器，其最显著特点是空载损耗低，节能效果明显，可节省大量的电厂投资，减少发电燃料的消耗，从而减少对大气环境的污染。由于损耗低、发热少、温升低等特点，非晶合金变压器的运行性能也非常稳定。中电电气SCR(B)H15系列非晶合金产品继承了SG产品的散热好、不需要模具以及设计灵活的优点，同时借鉴了SC产品圆桶式线圈的耐雷电冲击好，纵向气道在运行中具有自洁性的特点，并加以改进，推出创新一代节能、安全、环保理念的三相三柱半包封非晶合金干式变压器。中电电气非晶合金干式变压器产品容量范围30~3150kVA，电压等级可至35kV，是目前国内非晶合金干式变压器产品容量、电压等级最为完善的生产厂家之一。

目录

什么是非晶合金... | 01

与其他干式变压器性能对比 | 02

与传统非晶环氧干变对比 | 03

设计、设备与制造工艺 | 04

先进设备 | 06

非晶干变型号说明 | 07

技术参数和外形尺寸 | 08

附件 | 14

解决方案：节能方案 | 15

解决方案：环保方案 | 16

中电电气产品给您带来的... | 17

资质荣誉和证书 | 18

经典业绩 | 21

销售服务网点及联系方式 | 22

非晶合金变压器介绍

非晶合金变压器于上个世纪70年代发展起来，是一种采用非晶合金代替硅钢片作为铁芯材料的新型电力变压器。它比硅钢片作铁芯变压器的空载损耗下降70%-80%左右，空载电流下降约85%，是目前节能效果较理想的配电变压器，适用于配电利用率较低以及易燃、易爆和防火要求高的场所，如农村电网、高层建筑、商业中心、地铁、机场、车站、工矿企业和发电厂。

非晶态合金带材

非晶态合金带材是将铁、钴、碳、硅、硼等元素按一定比例合成，在高温熔化条件下，经过10^{6}℃/S的高速旋轮使之冷却，使得金属没有明显的晶格界面，从而形成无规则的非晶态结构。

原子模型

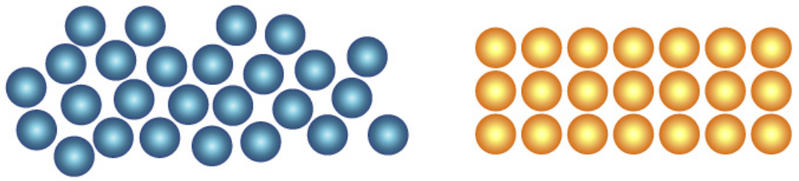

非结晶性非晶合金薄片

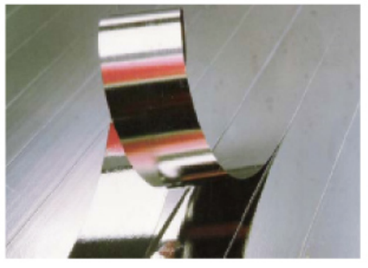

非晶合金带材

结晶性硅钢片

硅钢片

非晶合金带材特点：

1、单位铁损低，比硅钢片下降70%~80%；

2、厚度极薄，仅为0.025mm，填充系数低；

3、电阻系数高，涡流损耗小；

4、制造工艺大大简化，节能，无污染；

5、硬度大，切割要求高；

6、必须进行退火处理，易碎；

7、机械应力敏感，受力后会影响性能。

非晶合金变压器特点：

1、超低损耗，省能源、用电效率高

2、运转温度低、绝缘老化慢、变压器使用寿命长

3、阻燃、防爆 、不污染，防火等级高

4、机械强度高，承受短路能力强，运行安全可靠

5、投资回收效益快

与其他干式变压器性能对比:

型号		SCRBH15	SCB10	SG10
主要材料		非晶带材、NOMEX纸	硅钢片、环氧树脂	硅钢片、NOMEX纸
结构		高压采用分段圆筒式线圈，低压为铜箔绕制	高压为圆筒层式线圈，低压为铜箔绕制	高压为连续式，低压为箔绕式
能耗		空载损耗较普通干变低70%左右	普通	普通
初期投资		高出30%~50%	100%	100%
性价比		3-5年可收回多于投资	良好	良好
安全	承受热冲击能力	承受热冲击能力好	一般，可能开裂	承受热冲击能力好
	机械性能	机械强度高，永不开裂	机械强度高，可能开裂	机械性能较高，不会开裂
	电气强度	介电常数低，电场分布均匀，局放低	介电常数高，电场分布不均匀	介电常数低，磁场分布均匀
	过载能力	长期安全负载120%，最大150%	启动风机可短时过载	带风机可负载120%
环保	环境	无可燃性树脂、无毒	燃烧时释放卤化烃有毒气体	无有毒气体释放
	寿命期后	可回收	不可回收	可回收
	维修	可维修	不可维修	可维修

与传统非晶环氧干变对比:

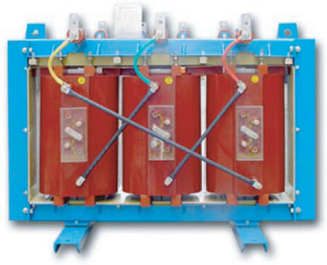

型号		SCRBH15	SCBH15
主要材料		非晶带材、NOMEX纸	非晶带材、环氧树脂
结构		三相三柱、体积小、重量轻	三相五柱、与三相三柱相比，体积大23%左右，重6%左右
能耗		空载损耗较国标低10%左右	国标
连接组别		Dyn11或Yyn0	Dyn11
安全	绝缘等级	H级—C级（180℃—220℃）	F级（155℃）
	散热性	很强、无需风机强迫风冷	侧柱铁心挡住线圈，散热效果差
	承受热冲击能力	承受热冲击能力好	一般，可能开裂
	机械性能	机械强度高，永不开裂	机械强度高，可能开裂
	电气强度	介电常数低，电场分布均匀，局放低，噪音小	电场分布不均匀，噪音较大，空载损耗较高
	过载能力	长期安全负载120%，最大150%	启动风机可短时过载
环保	环境	无可燃性树脂、无毒	燃烧时释放卤化烃有毒气体
	寿命期后	可回收	不可回收
	维修	可维修	不可维修

设计、设备与制造工艺

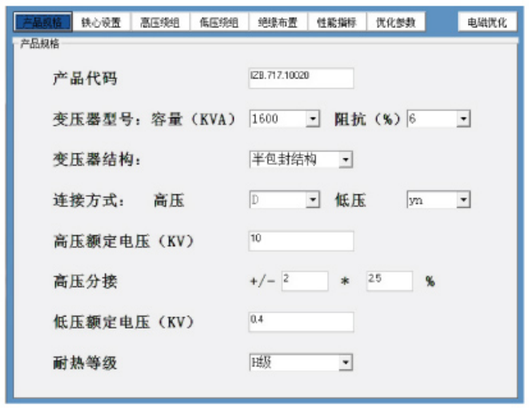

+设计

采用先进电磁设计优化软件，提高非晶合金干式变压器设计的精确度与速度，实现设计自动化和优化。

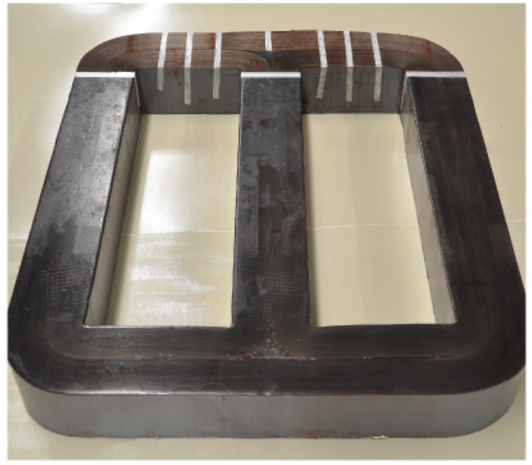

+铁芯

采用日本日立金属非晶带材，三相三柱式形式制作而成，在直流电场强度下进行退火处理，以获得低铁损及低激磁电流的优异特性，铁芯表面以特殊树脂涂装，以防止湿气及腐蚀。铁芯结构简洁，机械强度高，抗高次谐波，铁损比常规产品低70%~80%。

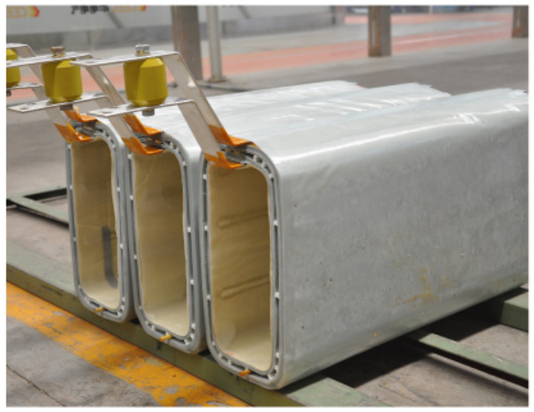

+低压箔绕线圈

采用进口优质铜箔及H级绝缘材料绕制在成型绝缘筒上，层绝缘采用NOMEX纸，VPI真空压力浸渍成坚固整体，上下端部采用树脂端封，引线铜排、铜箔经专用设备采用氩弧焊接。线圈机械强度高，抗短路能力强防尘、防潮、防盐雾能力强。

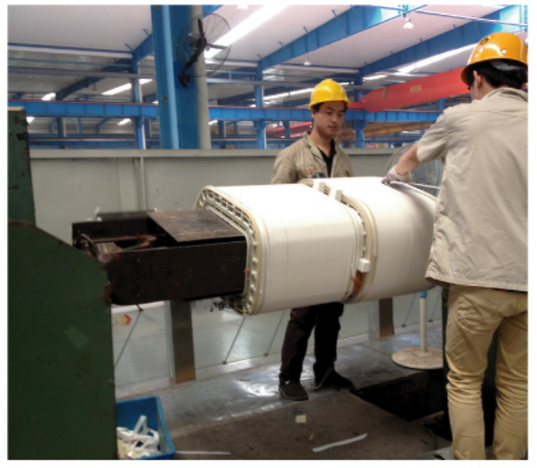

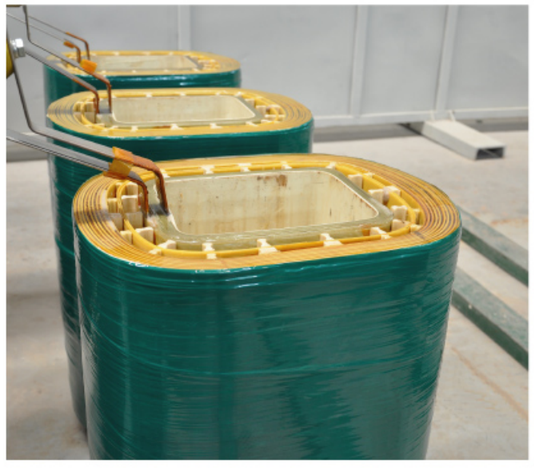

+高压缠绕线圈

采用多层分段圆筒式，纵向多气道结构，抗热抗冲击能力强，耐突波能力强，NOMEX纸包扁铜线做导体，以NOMEX纸做层绝缘，以H级材料作端部绝缘，经VPI真空压力浸渍高温烘焙固化成型，上下端部采用树脂端封，散热性能好，永无龟裂。

+装配

采取线圈作为承重主体，支撑在单独的绕组系统上并压紧固定，铁芯悬挂式结构，使铁芯不受压力，减少了变压器短路时径向的内缩和扩大对铁芯的影响。铁芯搭接部分采取特殊胶水端封工艺，确保铁芯受力最小。

先进设备

+ 智能化非晶合金铁芯退火炉

+ 高温烘箱

+ VPI浸漆

+ 德国海德里希真空浇注设备

+ 检测中心

非晶干变型号说明

SCRBH15非晶合金干式变压器

S CR B H 15-- □ / 10

- 10 — 额定电压 (kV)
- □ — 额定容量 (kVA)
- 15 — 性能代号
- H — 非晶合金铁芯
- B — 箔绕式线圈
- CR — 高压缠绕式
- S — 三相

SCBH15环氧非晶合金干式变压器

S C B H 15-- □ / 10

- 10 — 额定电压 (kV)
- □ — 额定容量 (kVA)
- 15 — 性能代号
- H — 非晶合金铁芯
- B — 箔绕式线圈
- C — 浇注成型
- S — 三相

中电电气非晶合金变压器型号根据国标JB/T3837-2010《变压器类产品型号编制方法》制定，并获得国家认证。

技术参数和外形尺寸

SCR(B)H15系列三相三柱非晶合金干式配电变压器

额定容量：30–2500kVA　　高压(kV)：35，20，11,10.5,10,6.6,6.3　低压(kV)：0.4
连接组标号：Dyn11或Yyn0　绝缘水平：LI75AC35/LI0AC3

额定容量 kVA	空载损耗W	负载损耗			空载电流%	短路阻抗%	LPA (AN) dB	LwA (AN) dB	本体尺寸				重量(kg)	安装尺寸 m×n(mm)
		100℃(B)	120℃(F)	145℃(H)					l×b×h (IP00)(mm)	i	k'	k		
100	124	1480	1570	1690	0.6	4	52	65	1050×860×900	355	300	375	1050	660×660
160	162	2000	2130	2280	0.55	4	53	66	1230×860×1035	375	305	380	1360	660×660
200	190	2370	2530	2710	0.5	4	54	67	1100×860×1241	375	356	356	1450	660×660
250	219	2590	2760	2960	0.5	4	54	67	1180×860×1251	405	356	386	1670	660×660
315	266	3270	3470	3730	0.45	4	56	69	1200×860×1344	410	378	376	1960	660×660
400	295	3750	3990	4280	0.4	4	56	69	1300×860×1426	445	378	376	2340	660×660
500	342	4590	4880	5230	0.4	4	57	70	1290×1020×1376	440	406	404	2630	660×820
630	390	5610	5960	6400	0.35	6	57	71	1360×1020×1436	465	410	434	2710	820×820
800	456	6550	6960	7460	0.35	6	58	72	1420×1020×1541	485	410	434	3200	820×820
1000	523	7650	8130	8760	0.3	6	58	72	1480×1270×1700	505	414	434	3780	820×1070
1250	618	9100	9690	10370	0.3	6	60	74	1470×1270×1756	500	460	480	4680	820×1070
1600	722	11050	11730	12580	0.3	6	61	75	1580×1270×1920	540	465	500	5500	1070×1070
2000	950	13600	14450	15560	0.25	6	62	77	1600×1270×1830	545	510	545	6650	1070×1070
2500	1140	16150	17170	18450	0.25	6	63	78	1730×1270×1950	590	530	565	7780	1070×1070

注：本手册提供的尺寸、重量仅供设计选型用，最终数据以产品出厂为准。

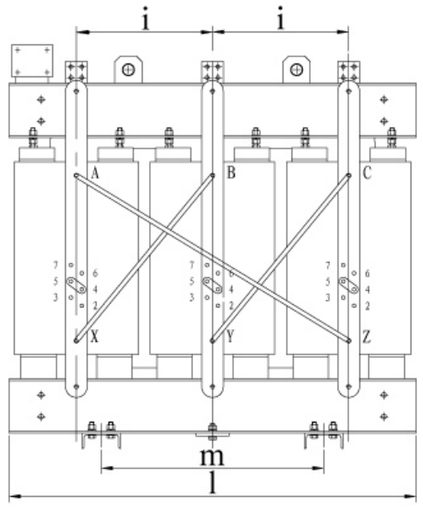

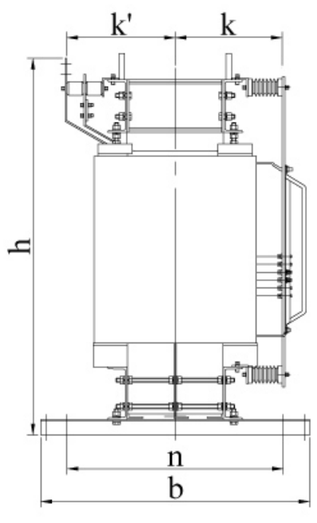

低压引线排

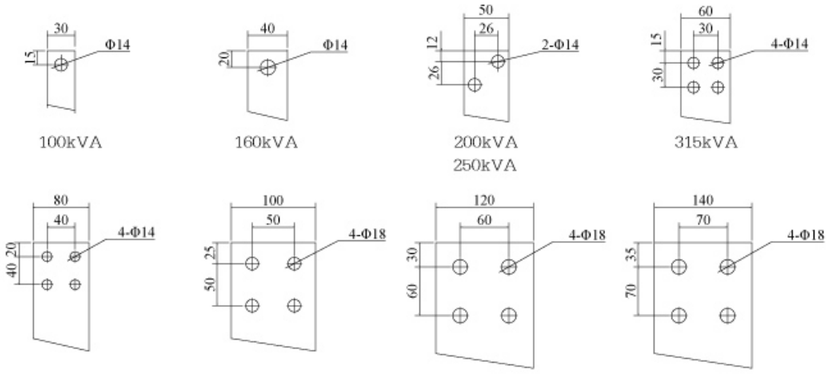

技术参数和外形尺寸

10kV SCR(B)H15系列三相三柱非晶合金干式变压器侧出线外壳技术参数和外形尺寸

型号	L×B×H	尺寸				
		m	n	b	H1	S
SCR(B)H15-100	1500×1300×2200	660	660	140	60	80
SCR(B)H15-160	1600×1300×2200	660	660	140	60	80
SCR(B)H15-200	1600×1350×2200	660	660	140	60	80
SCR(B)H15-250	1600×1350×2200	660	660	140	60	80
SCR(B)H15-315	1600×1350×2200	660	660	160	65	80
SCR(B)H15-400	1800×1400×2200	660	660	160	65	80
SCR(B)H15-500	1800×1400×2200	660	820	160	65	80
SCR(B)H15-630	1800×1450×2200	820	820	160	65	100
SCR(B)H15-800	1800×1500×2200	820	820	160	65	100
SCR(B)H15-1000	1900×1500×2200	820	1070	180	70	100
SCR(B)H15-1250	1900×1600×2200	820	1070	180	70	100
SCR(B)H15-1600	2000×1650×2300	1070	1070	180	70	150
SCR(B)H15-2000	2000×1700×2200	1070	1070	220	77	150
SCR(B)H15-2500	2100×1750×2350	1070	1070	220	77	150

注：本手册提供的尺寸、重量仅供设计选型用，最终数据以产品出厂为准。

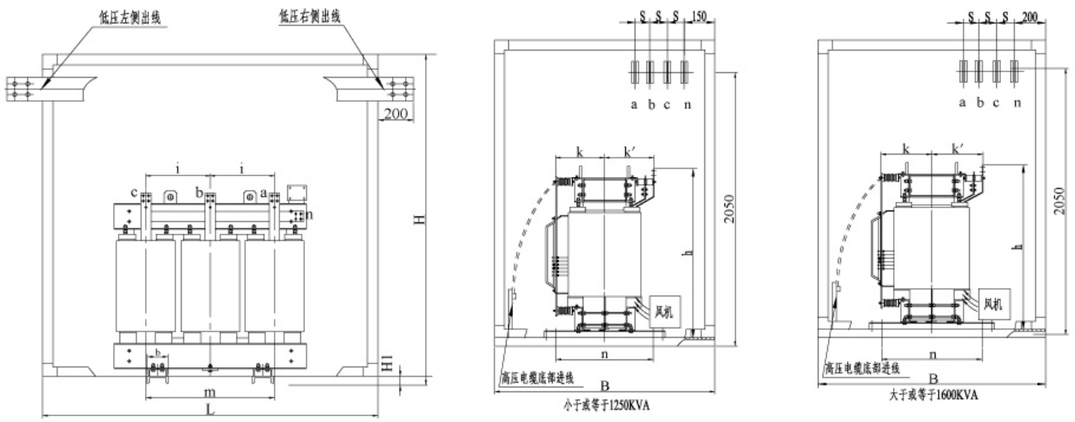

10kV SCR(B)H15系列三相三柱非晶合金干式配电变压器常规出线（下进上出）外壳技术参数和外形尺寸

型号	L×B×H	尺寸			
		m	n	b	H1
SCR(B)H15-100	1500×1300×1200	660	660	140	60
SCR(B)H15-160	1600×1300×1300	660	660	140	60
SCR(B)H15-200	1600×1350×1600	660	660	140	60
SCR(B)H15-250	1600×1350×1600	660	660	140	60
SCR(B)H15-315	1600×1350×1700	660	660	160	65
SCR(B)H15-400	1800×1400×1800	660	660	160	65
SCR(B)H15-500	1800×1400×1800	660	820	160	65
SCR(B)H15-630	1800×1450×1800	820	820	160	65
SCR(B)H15-800	1800×1500×1950	820	820	160	65
SCR(B)H15-1000	1900×1500×2100	820	1070	180	70
SCR(B)H15-1250	1900×1600×2150	820	1070	180	70
SCR(B)H15-1600	2000×1650×2300	1070	1070	180	70
SCR(B)H15-2000	2000×1700×2200	1070	1070	220	77
SCR(B)H15-2500	2100×1750×2350	1070	1070	220	77

注：本手册提供的尺寸、重量仅供设计选型用，最终数据以产品出厂为准。

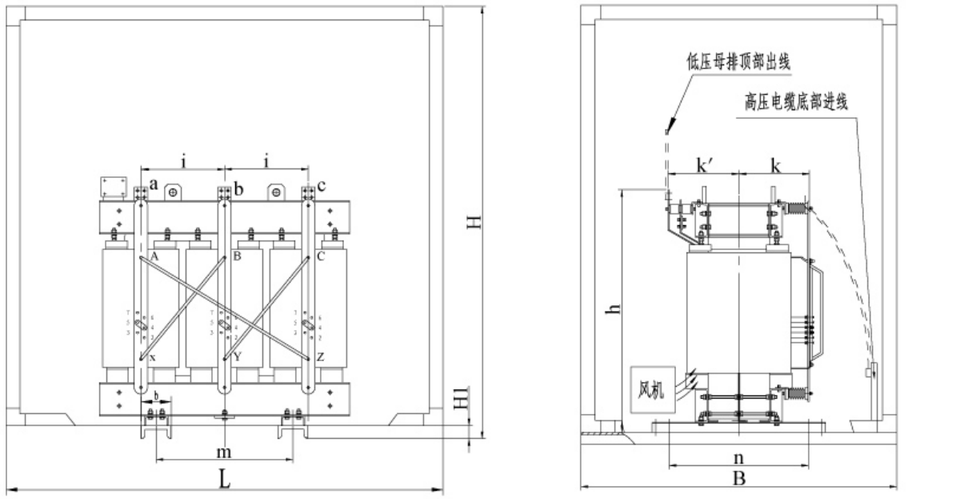

技术参数和外形尺寸

SC(B)H15系列三相三柱非晶合金干式配电变压器

额定容量：30–2500kVA　　高压(kV)：35，20，11,10.5,10,6.6,6.3　低压(kV)：0.4
连接组标号：Dyn11或Yyn0　　绝缘水平：LI75AC35/LI0AC3

额定容量		负载损耗			空载	短路	LPA	LwA	本体尺寸				重量(kg)	安装尺寸	外壳(侧出线)	外壳(下进上出线)
kVA	空载损耗W	100℃(B)	120℃(F)	145℃(H)	电流%	阻抗%	(AN) dB	(AN) dB	l×b×h (IP00)(mm)	i	k'	k		m×n(mm)	L×B×H（mm）	L×B×H(mm)
200	190	2370	2530	2710	0.5	4	54	67	1260×860×1175	430	355	485	1385	660×660	1600×1350×2200	1600×1350×1600
250	219	2590	2760	2960	0.5	4	54	67	1340×860×1250	455	375	485	1650	660×660	1600×1350×2200	1600×1350×1600
315	266	3270	3470	3730	0.45	4	56	69	1360×860×1240	465	375	485	1860	660×660	1600×1350×2200	1600×1350×1700
400	295	3750	3990	4280	0.4	4	56	69	1440×860×1315	490	380	485	2170	660×660	1800×1400×2200	1800×1400×1800
500	342	4590	4880	5230	0.4	4	57	70	1420×1020×1385	480	405	455	2540	660×820	1800×1400×2200	1800×1400×1800
630	390	5610	5960	6400	0.35	6	57	71	1480×1020×1395	505	410	535	2655	820×820	1800×1450×2200	1800×1450×1800
800	456	6550	6960	7460	0.35	6	58	72	1580×1020×1585	535	410	545	3225	820×820	1800×1500×2200	1800×1500×1950
1000	523	7650	8130	8760	0.3	6	58	72	1660×1270×1655	565	435	545	3790	820×1070	1900×1500×2200	1900×1500×2100
1250	618	9100	9690	10370	0.3	6	60	74	1680×1270×1675	565	460	600	4485	820×1070	1900×1600×2200	1900×1600×2150
1600	722	11050	11730	12580	0.3	6	61	75	1750×1270×1890	595	485	605	5525	1070×1070	2000×1650×2300	2000×1650×2300
2000	950	13600	14450	15560	0.25	6	62	77	1810×1270×1840	615	530	605	6650	1070×1070	2000×1700×2200	2000×1700×2200
2500	1140	16150	17170	18450	0.25	6	63	78	1950×1270×1940	655	570	610	7700	1070×1070	2100×1750×2350	2100×1750×2350

注：本手册提供的尺寸、重量仅供设计选型用，最终数据以产品出厂为准。

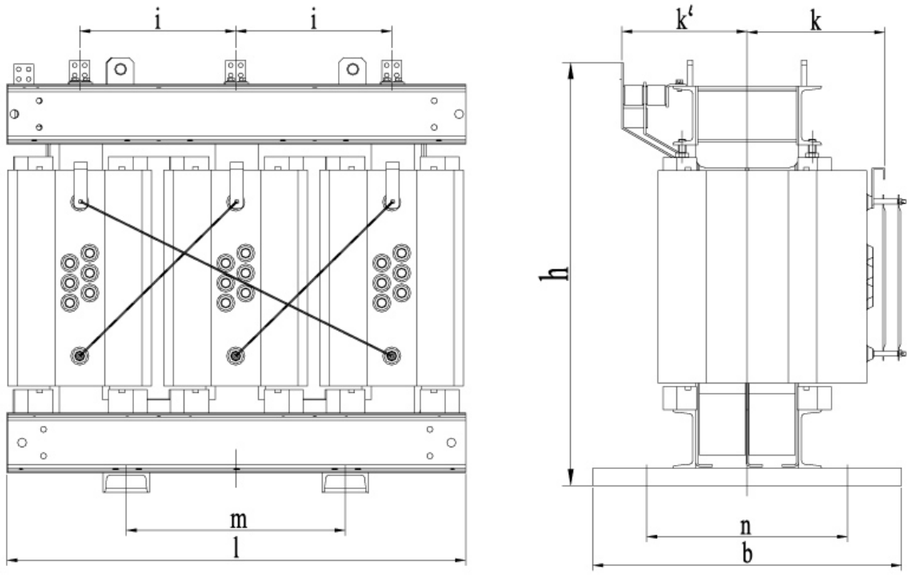

低压引线排

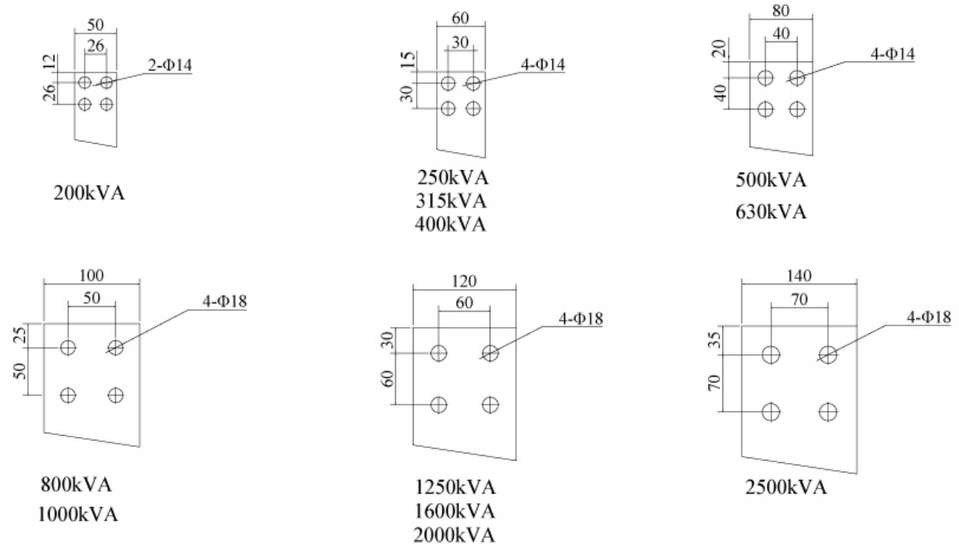

附件

+ 外壳

保护外壳主要是户内型，防止固体异物进入，并可抵抗意外撞击，为带电部分提供安全屏障，可根据客户需要提供个性化定制。

外壳防护等级IP20、IP23、IP30等，

外壳材质：铁质、不锈钢、铝合金。

+ 温控装置

通过预埋在低压线圈内PT热敏电阻实现变压器温度检测与控制，通过RS232/485通讯接口实现输出数字信号：

LED巡回显示三相绕组温度值；

显示最热一组绕组温度值；

超温报警、超温跳闸；

声光报警、风机启动。

+ 风冷装置

非晶合金干式变压器冷却方式分为自然空气冷却（AN）和强迫空气冷却（AF）。

正常使用下，自然空气冷却可连续输出100%的额定容量；强迫空气冷却可实现“短暂”增容50%，适用于各种急救过负荷或断续过负荷运行。

+ 配排

变压器常规进线方式：下进上出线、下进下出线、下进侧出线等；

变压器侧出零线位于上方，对零线从底部引出的开关柜，建议变压器零线仍由上部进入开关柜。

+ 10kV非晶合金SCRBH15与常规10型、11型干变空载损耗对比

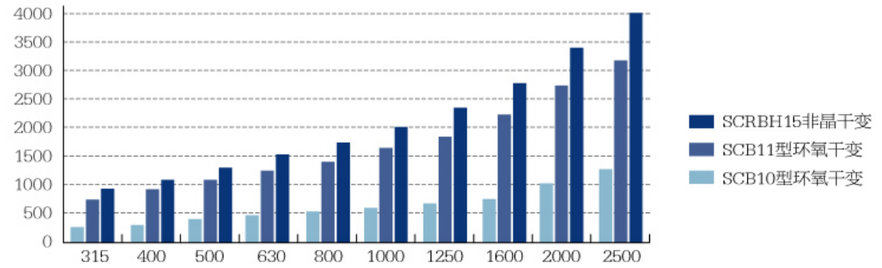

+ 成本收益分析

运行费用是衡量变压器节能效果的主要指标，计算公式为：

$B = C*Th*Ty*(Po + Pk*\beta^2)$

B:变压器损耗费用；

C：电价，按1元/kWh计算；

Th：全年运行小时数，取8760h；

Ty：运行年限，取1年；

Po：空载损耗，kW；Pk：负载损耗，kW；

β：负载率，分别取50%、60%、70%、80%、90%以及100%。

+ 不同负载率下一年运行费用比较

容量(kVA)		负载率					
		50%	60%	70%	80%	90%	100%
800	非晶干变(元)	20542	27731	36226	46029	57138	69554
	普通干变(元)	32237	39830	48804	59158	70893	84008
	年节省费(元)	11695	12099	12578	13129	13755	14454
1000	非晶干变(元)	24002	32444	42419	53930	66975	81556
	普通干变(元)	37602	46477	56965	69067	82783	98112
	年节省费(元)	13600	14033	14546	15137	15808	16556
1250	非晶干变(元)	28404	38397	50206	63832	79275	96535
	普通干变(元)	44632	55213	67717	82144	98496	116771
	年节省费(元)	16228	16816	17511	18312	19221	20236
1600	非晶干变(元)	34208	46330	60656	77186	95920	116858
	普通干变(元)	53239	66026	81138	98575	118336	140423
	年节省费(元)	19031	19696	20482	21389	22416	23565
2000	非晶干变(元)	42836	57830	75550	95996	119168	145066
	普通干变(元)	65634	81408	100051	121561	145939	173185
	年节省费(元)	22798	23578	24501	25565	26771	28119
2500	非晶干变(元)	50918	68696	89707	113950	141426	172134
	普通干变(元)	77657	96409	118570	144141	173120	205510
	年节省费(元)	26739	27713	28863	30191	31694	33376

常用干式变压器容量在800～2500kVA之间，我们以1000KVA容量非晶合金干式变压器为例。按照目前市场非晶合金干式变压器与普通干式变压器平均价格比较，1000kVA非晶合金干变一次性投资比常规干式变压器高出6万元左右，而干式变压器负载率一般在50%～80%之间，如果变压器运行负载率在60%左右，电价1元/kWh，则每年非晶合金干式变压器超强的节能效果可节省费用1.4万元左右，不到5年，运行成本的降低将补偿购买设备造成的成本增加。如按变压器正常使用寿命30年计算，SCRBH15-1000kVA的非晶合金干式变压器将节约电费40余万元，更为可观。另外，非晶合金干式变压器还将带来其它增值效益，包括：降低变压器和电缆总损耗、降低冷却设备能源耗费、减少CO_2排放量等。

解决方案: 环保方案

＋1、环保无污染

基于NOMEX纸生产的绝缘系统具有较高的安全性能，其中NOMEX纸通过全球最权威的UL安全认证。NOMEX纸制品由于不含卤素，在被燃烧时烟雾浓度低，且不释放有毒气体，对人和动物不会产生有毒反应。另外，NOMEX纸为可降解材料，报废处理方法为掩埋或燃烧，不会对土壤和空气造成污染。

＋2、可回收利用

中电电气非晶合金干式变压器产品使用寿命结束后，可将高低压线圈剥离，实现铜线的再次利用，而环氧浇注产品为整体固化，无法分离树脂与铜线，导致其无法有效回收或回收成本极高。

＋3、低噪音

SC(R)BH15系列产品选取较低的磁密，从根本上保证变压器运行时的低噪音；不断提高工人的生产制造水平，减小生产制造过程造成的噪音增大；控制励磁功率，在夹件与铁芯的接触面上使用海绵，从而使变压器噪音低于国家标准。另外，中电电气非晶合金干式变压器独有的半包封结构可以不带风机运行，进一步减少噪音来源。

＋4、减少废气排放

中电电气非晶合金干式变压器在节能的同时，响应的减少了有害气体的排放，据计算，每节约一度电，意味着将节约0.4千克标准煤；省下4升净水；减少污染排放约0.272千克炭粉尘；0.997千克二氧化碳；0.03千克二氧化硫；0.015千克氮氧化物等。

中电电气产品给您带来的...

＋节能先锋

产品由于采用非晶合金铁心制作及创新的三相三柱制造工艺，铁损大幅度下降，空载损耗约为常规干变的25%左右。投资非晶合金铁心虽然初期投资较高，但是非晶合金变压器由于其超高效率、节约能源的特性，在平均负载60%的情况下，3-5年内可回收额外投资，在变压器30年的寿命中可节约可观的电费支出。

＋可靠性高

产品满足国家标准GB1094.11-2007、GB/T22072-2008以及IEC60076-11标准；产品为H级（工作温度180℃）耐热等级，主要绝缘材料C级（工作温度220℃），留有较大的裕度；能承受恶劣条件的储存、运输；能在恶劣条件下（包括气候、地理环境）正常运行；能120%长期负载运行；有很好的抗短路能力；变压器在正常使用情况下可免维修。

＋安全性好

变压器在使用中不会助燃，能阻燃、不会爆炸及放出有害气体；
对温度、灰尘、污染不敏感；
永无“龟裂”现象发生；
变压器在使用时，不会对环境和其他设备特别是对人身造成危害。

＋环保性好

产品在制造、运输、储存、运行时不会对环境造成污染；
产品在使用寿命结束后，线圈可以回收，资源可以重新利用，不会对环境造成危害；
另外创新的铁心结构及先进的制造工艺，确保非晶变压器噪音低于现行国家标准4-5dB，成功攻克了非晶变压器噪音大的难题。

资质荣誉和证书

2008	中国驰名商标 China's Resounding Brand
2007	全国售后服务十佳单位 Industry and circuloton unted hand in hand
2006	全国用户满意产品 Users-Satisfaction Product of the whole nation
2005	中国名牌 China Top Brand
2005	国家免检产品 National Inspection-Free Product
2005	PCCC产品质量认证 PCCC Product's quality certificate
2003	中国环境标志 China Environment Labeling Products Certificate
2002	AAA 3A资信企业 AAA Grade Credit Company Certificate
2000	ISO9001 质量管理体系认证；ISO14001 环境管理体系认证；OHSAS18001 职业健康安全体系认证；IEC 60076 KEMA认证；IEC 60726 KEMA认证

ISO9001
质量管理体系认证

ISO14001
环境管理体系认证

OHSAS18001
职业健康安全体系认证

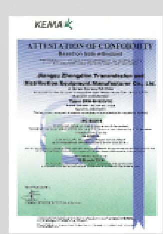
IEC 60076
KEMA认证

IEC 60726
KEMA认证

资质荣誉和证书

节能产品认证证书
证书编号：09P1(JN)0033014R0L
申请企业名称及地址
中电电气集团有限公司(新型变压器事业部)
南京市江宁经济技术开发区胜太路88号
商标
生产企业名称及地址
中电电气集团有限公司(新型变压器事业部)
南京市江宁经济技术开发区水阁路6号
节能认证产品名称及型号规格
SCR(B)BH15-630~2500/10 (10, 6/0.4 kV级)
三相干式非晶合金铁心配电变压器
节能认证产品技术标准
认证模式
型式试验或检验+初始工厂检查+获证后监督
上述产品符合节能产品认证实施规则的要求，特颁发此证书
此证书的有效性依据发证机构的定期监督获得保持
年度监督检查结果见此证书附件
机构代表签发：Guo Yaode
电能（北京）产品认证中心有限公司
Power (Beijing) Product Certification Centre Co., Ltd.

中国节能产品认证证书
证书编号：CQC09701037887
申请人名称及地址：中电电气（南京）特种变压器有限公司 南京市江宁经济技术开发区水阁路6号
品牌：中电
制造商名称及地址：中电电气（南京）特种变压器有限公司 南京市江宁经济技术开发区水阁路6号
生产企业名称及地址：中电电气（南京）特种变压器有限公司 江苏省南京市江宁经济技术开发区水阁路6号
产品名称：SCRBH15非晶合金变压器
系列/规格/型号：SCRBH15-630/10~2500/10
认证模式：产品型式试验+初次工厂检查+获证后的监督
产品标准/技术要求：GB 20052-2006
上述产品符合CQC31-461212-2009的要求。
证书有效期：2009年11月04日 至 2012年11月04日
本证书的有效性依据发证机构的定期监督获得保持。
主任：
中国质量认证中心
http://www.cqc.com.cn
JC 0008746

CX-F-01 CTQC
国家变压器质量监督检验中心
沈阳变压器研究院股份有限公司变压器实验室
检 验 报 告
No: CTQC/B-11.306 共 29 页第 2 页

样品名称	非晶合金干式电力变压器	企业申请型号	SCBH15-1600/10
		确认型号	SCBH15-1600/10
送检单位	中电电气（南京）特种变压器有限公司	检验类别	委托试验/委托监试
生产单位	中电电气（南京）特种变压器有限公司	到样日期	2011年06月30日
生产单位地址	江苏省南京市江宁区水阁路6号	原编号或生产日期	B201105054
检验依据	GB1094.11—2007 技术服务合同书	检验项目	例行试验 型式试验 声级测定 短路承受能力试验 局部放电测量
检验结论	非晶合金干式电力变压器(型号：SCBH15-1600/10)例行试验、型式试验、声级测定、短路承受能力试验、局部放电测量的试验结果符合检验依据标准和技术服务合同书要求，样品上述试验合格。 签发日期：2011年8月21日 有效期五年		
备注	短路承受能力试验是委托试验，其它试验项目是委托监试。委托监试试验在中电电气（南京）特种变压器有限公司试验站进行。		

CX-F-01 CTQC
国家变压器质量监督检验中心
沈阳变压器研究院股份有限公司变压器实验室
检 验 报 告
No: CTQC/B-11.292 共 29 页第 2 页

样品名称	非晶合金干式电力变压器	企业申请型号	SCRBH15-2000/10
		确认型号	SCRBH15-2000/10
送检单位	中电电气（南京）特种变压器有限公司	检验类别	委托试验
生产单位	中电电气（南京）特种变压器有限公司	到样日期	2011年06月13日
生产单位地址	江苏省南京市江宁区水阁路6号	原编号或生产日期	B201009005
检验依据	GB1094.11—2007 GB/T22072—2008 GB/T1094.10—2003 技术服务合同书	检验项目	例行试验 型式试验 声级测定 短路承受能力试验
检验结论	非晶合金干式电力变压器（SCRBH15-2000/10）例行试验、型式试验、声级测定、短路承受能力试验的试验结果符合检验依据标准和技术服务合同书要求，样品上述试验合格。 签发日期：2011年06月7日 有效期五年		
备注			

资质荣誉和证书

经典业绩

中国移动
国际信息港一期电源、空调配套工程

中国电信上海分公司——信息园区数据中心外市电引入工程

南京铁路南站——光伏发电工程

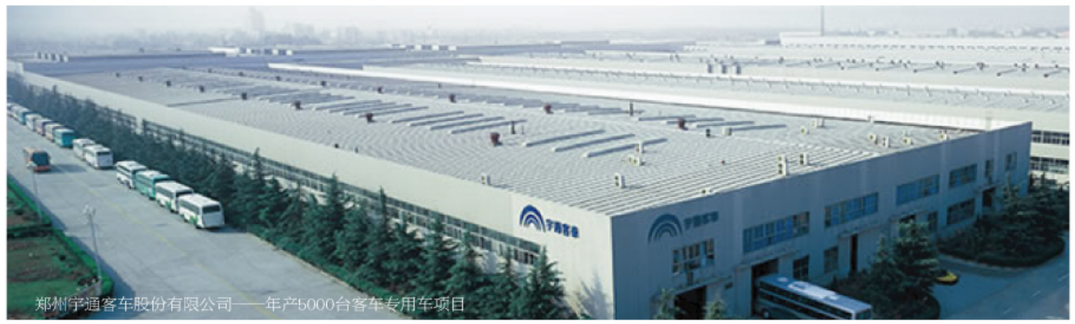
郑州宇通客车股份有限公司——年产5000台客车专用车项目

开滦集团——唐山中浩化工项目

中国移动吉林有限公司——高新区生产中心机房楼项目

经典业绩

军工行业

晋西车轴股份有限公司
内蒙古北方重工业集团有限公司
内蒙古第一机械制造(集团)有限公司
长治清华机械厂
中国人民解放军某部队装备部
中国人民解放军某部队

煤炭行业

神府经济开发区赵家梁煤矿
枣庄矿业(集团)有限责任公司高庄煤矿
内蒙古平庄能源股份有限公司
淄博矿业集团物资供应有限公司
招金矿业股份有限公司
陕西恒源煤电集团电化有限公司

电力行业

安徽省中飞电力建设有限公司
沧州供电公司
贵州南源电力科技开发有限公司
吉林省长春电业供电设备有限公司
金华电力开关有限公司
镇江大照集团有限公司
镇江宏源电气设备制造有限公司

通信行业

中国移动通信有限公司
中国电信股份有限公司上海分公司
中国移动上海有限公司
中国移动吉林分公司
中国移动安徽有限公司

石化行业

大庆中蓝石化有限公司
江苏井神盐化股份有限公司
湖北大峪口化工有限责任公司
中橡(鞍山)化学工业有限公司
中国石化青岛石油化工有限责任公司
中原油田建设集团
唐山中浩化工有限责任公司

冶金行业

北京矿冶研究总院
吉林大黑山钼业有限公司
包头北方铸钢有限责任公司

烟草行业

宝丰金叶烟草有限责任公司
四川烟草工业有限责任公司

医药行业

宝丰县人民医院
北京双鹤药业股份有限公司
重庆江津区中心医院

其他行业

北京华威森虹电气设备有限公司
江苏中压电气工程有限公司
上海翔通电控成套设备有限公司
四川宝田电子技术有限公司
镇江市吉通电器设备工程有限公司
沈阳兴隆大家庭购物中心有限公司
佛山市欧姆龙电力试验有限公司

销售服务网点及联系方式

自中电电气SCRBH15系列产品问世以来，已广泛安全应用于通信、煤炭、军工、石化等重要耗能行业，其节能效果显著，得到了广大客户的认可和赞誉。

中电电气采用全国统一客服专线（800-828-6118、400-828-6118）和基于互联网的CCRP（客户投诉处理系统）网络平台作为信息沟通和客户响应平台，对于客户的意见和建议，承诺24小时内予以反馈，对于客户维修和安装指导服务等方面的紧急要求，遍布全国的24个售后网点将立即给予支持响应。

技术服务电话：025-52095615 025-52095623
销售支持电话：025-52095911 025-52095912